BC-OR-11,5

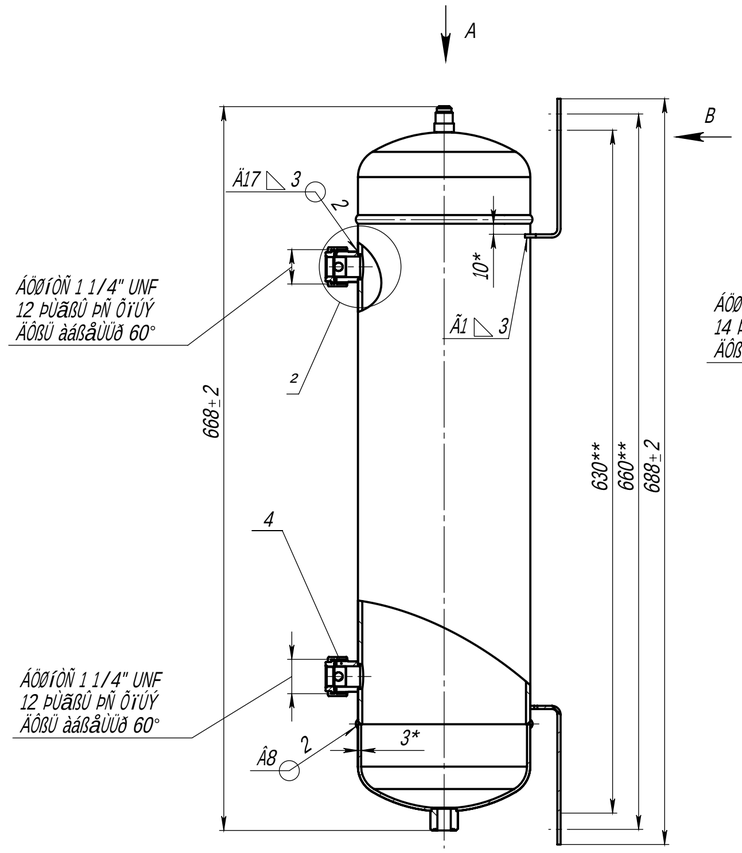

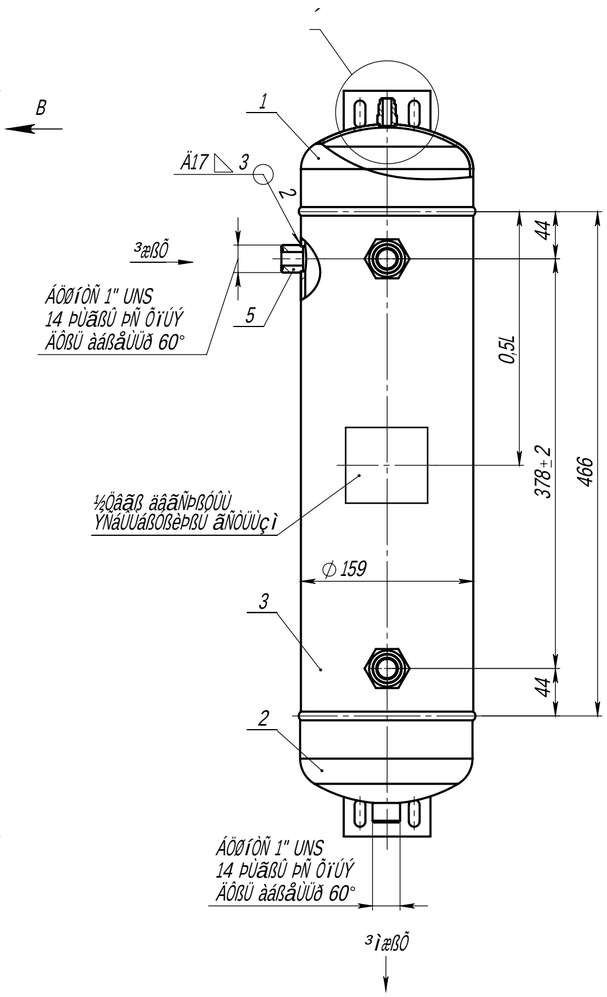

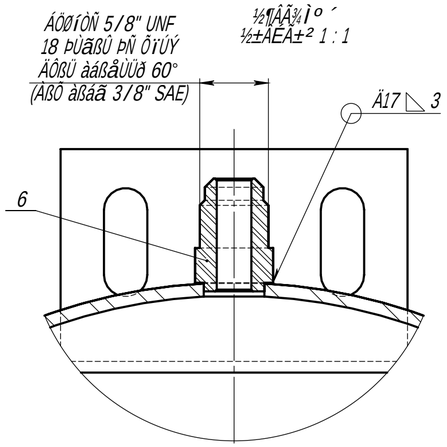

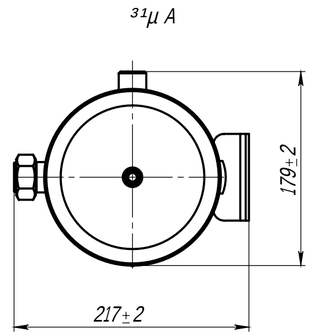

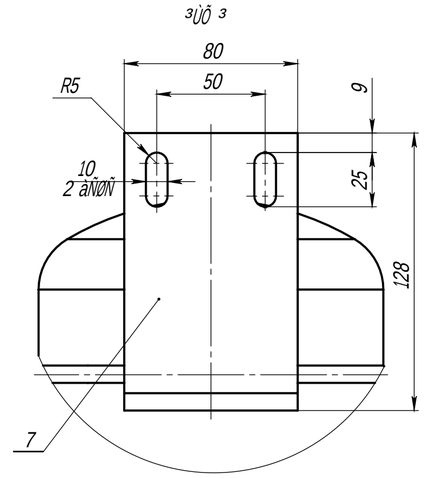

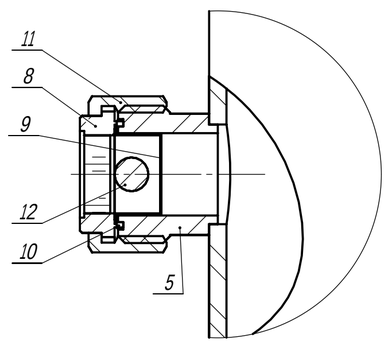

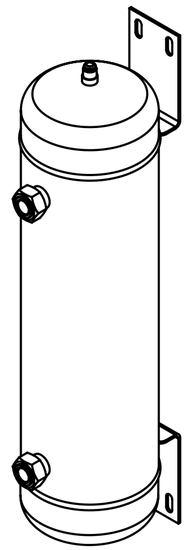

	ÃÖæÞÙèÖâÛÑð æÑáÑÛãÖáÙâãÙÙÑ		
1	ÁÑÒßèÖÖ ÕÑÓÜÖÞÙÖ ½ÀÑ (ÛÔ/âÝ)	½ÀÑ (ÛÔ/âÝ)	2,8 (28)
2	ÁÑâèÖãÞßÖ ÕÑÓÜÖÞÙÖ	½ÀÑ (ÛÔ/âÝ)	2,8 (28)
3	ÀáßÖÞßÖ ÕÑÓÜÖÞÙÖ ÖÙÖáÑÓÜÙèÖâÛßÖ	½ÀÑ (ÛÔ/âÝ)	3,6 (36)
4	ÀáßÖÞßÖ ÕÑÓÜÖÞÙÖ àÞÖÓÝÑãÙèÖâÛßÖ	½ÀÑ (ÛÔ/âÝ)	3,3 (33)
5	ÁÑâèãÖÞÑð ãÖÝàÖáÑãááÑ âãÖÞÙÙ	°Â	+120
6	½ÙÞÙÝÑÜíÞß. ÇßàäâãÙÝÑð.ßãáÙçÑãÖÜíÞÑð ãÇÝàÖáÑãááÑ âãÖÞÙÙ, ÞÑæßÖÖêÑðâð âßÖ ÓÑÓÜÖÞÙÖÝ	°Â	-20
7	ÆÑáÑÜãÖáÜáãÙÙÑ áÑÖßèÖÚ ãáÖÖì (àß ´¿ÂÃ 12.1007-76)	ÛÜÑââ	IV ÝÑÜßßàÑãÞìÚ
8	»ÜÑâÂÙÂÙÜÑçÙð âßâäÖÑ (àß ´¿ÂÃ 52630-2012)	Óáäàà\Ñ	3
9	ÁáßÛ âÜä×Òì, ÞÖ ÝÖÞÖÖ	ÜÖã	10
10	³ÞäãáÖÞÙÚ ßÖëÖÝ	Ü	11,5

	ÃÖæÞÙèÖâÛÙÖ ãáÖÖßÓÑÞÙð	
1	ÂÖÑáÞìÖ éÓì àß ´¿ÂÃ 14771-76. ÀáßÓßÜßÛÑ ÂÓ 08 ´2Â ´¿ÂÃ 2246-70. »áßÝÖ ÝÓâã ßÖßØÞÑèÖÞÞìæ ßâßÖß.	
2	³ âÓÑáÞìæ âßÖÖÙÞÖÞÙðæ ÞÖ ÕßàäâÛÑïãâð:	
2.1	ÃáÖêÙÞì ÓâÖæ ÓÜÖßÓ Ù ÞÑàáÑÓÜÖÞÙÚ, Ó ãßÝ èÙâÜÖ ÝÙÙáßãáÖêÙÞì ÔìðÓÜÖÞÞìÖ àáÙ ÝÙÙáßÙâÂÜÖÖßÓÑÞÙÙ	
2.2	ÁÓÜêÙ Ù àßáÜâãßâãí àßÓÖáæÞßâãÙ éÓÑ Ù àßÕáÓØì	
2.3	¾Òàáßßóñáì áÑâàßÜß×ÖÞÞìÖ Ó âÖèÖÞÙÙ âÓÑáÞßÓß âßÖÖÙÞÖÞÙð	
2.4	Àßáì, éÜÑÜßÓìÖ Ù ÓßÜíãáÑÝßÓìÖ ÓÚÜÜïèÖÞÙÖ Óìðóüßßóìð àáÙ ÕÖåÖÜãßâßâßàÙÙ	
2.5	¾ÑàÜìÓì, àáß×ÓÖÙ Ù ÞÖ ØÑàÙÑÓÜÖÞÞìÖ ÛáÑãÖáì	
3	¾ÑÑ àßÓÖáæÞßâãÙ ÕÖãÑÜÖÚ ÞÖ ÓßàäáÛÑïãâð Óáì ØÖÙ ÝÖãÑÜÜÑ ßã âÓÑáÛÙ	
4	ÀáÙ âÖßáÜÖ ØÑàáÖÞçì ãÖÑÜÜãí, ßâãáìÖ ÛáßÝÛÙ ØÑãäàÙãí	
5	¾Ñ àßØÖáæÞßâãÙ ßØÖèÑÜÜÙ Ù ÖÞÚê ÞÖ ÓßàäáÛÑïãâð áÛáÜÙ, ØÑÓßÙÞì, çÑáÑàÙÞì, áÑÜßÓÙÞì Ù ÕáäÖÙÖ ÕÖåÖÜãì ÕÖÜÜèÙÞßÜ ÓßÙÖÖ 10% ßã ãßÜêÙÞì âãÖÞÙÙ.	
6	ÁÖâÙÖÖá Ûâàì ãÑãí ÞÑ àáßèÞßâãí ÕÑÓÜÖÞÙÖÝ ×ÙÖÜßâãÙ ÁÛâà 3,6 ½ÀÑ (36 ÛÔÞ/âÝ2/) Ó ãÖèÖÞÙÖ 30 ÝÙÞ / ÕÑÓÜÖÞÙÖÝ ÓßØÖäæÑ ÁÛâà 3,3 ½ÀÑ (33 ÛÔb/âÝ2/) Ó ãÖèÖÞÙÖ 15 ÝÙÞ. ÁÑÓÖÞÙÖ ÓÑÓÜÖÞÙÖ Ù ÕÖåßáÝÑçÙð âßâäÖÑ ÞÖ ÓßàäáÛÑïãâð.	
7	ÀßÛáìãÙÖ - àßÜÜÙîåÙáÞÑð àßáßéÜßßÓÑð ÛáÑâÛÑ. ÇÓÖã - RAL 9005 (èÖáÞìÚ ÝÑã).	

¹ØÝ.	¼Ûâã	- ÓßÜãÝ.	ÁßÖà.	µÑãÑ	BC-OR-11,5
ÁÑØáÑÓ.				2018	ÁÖâÙÓÖá ÝÑâÜðÞìÚ ÂÖßáßèÞìÚ èÖáãÖ×
Ááßß.					
Á.ÜßÞãá.					
´Ú. Ùþ×.					
¾.ÜßßÞãá.					
Ãã Ó.					

¼Ûã.	½ÑââÑ	½ÑâéãÑÓ
	10	1:4
¼Ûâã 1	¼Ûâãßß 1	

becool

1. * ÁÑØÝÓáì ÕÜð âàáÑÓßÛ.
2. ** ÁÑØÝÓáì ßâ ßâðÝ àÑØßÓ
3. ³âÓ àÑãááØÜÙ Ù éãäçÓáÑ ØÑÓÜäéÜãí ãáÑÞâàßáãÙáßÓßèÞìÝÙ ØÑÓÜäéÜÑÝÚ.
4. ½ßÝÓÞã ØÑãð×ÜÙ ÓÑÜÜÙ (àßØ.11) ÕÜð ßÓÓâàÓèÖÞÙð ÓÓáÝÓãÙèÞßâàÙ âßÖÖÜÞÖÞÙð - 105 Nl.

»ßàÜáßÓÑÜ

ÂßáÝÑã ±2

ÀÓàÜ. àáÜÝÓÞ.

ÀáàÑÓ. -

ÂÓÞÙáãí Ù ÓÑãÑ

¹ÞÓ. - ÔàÓÜ.

³ØÑÝ. ÜÞÓ. -

ÁßÞàÙáãí Ù ÓÑãÑ

¹ÞÓ. - àßÓÜ.